型番： TR-1140
商品名：難燃ブランケット（巾着付）

◆指示事項◆※お客様ご記入欄

本体色：
刷り色：
数量：

シルク用

オンデマンド転写用

■ブランケット

※ベタ不可

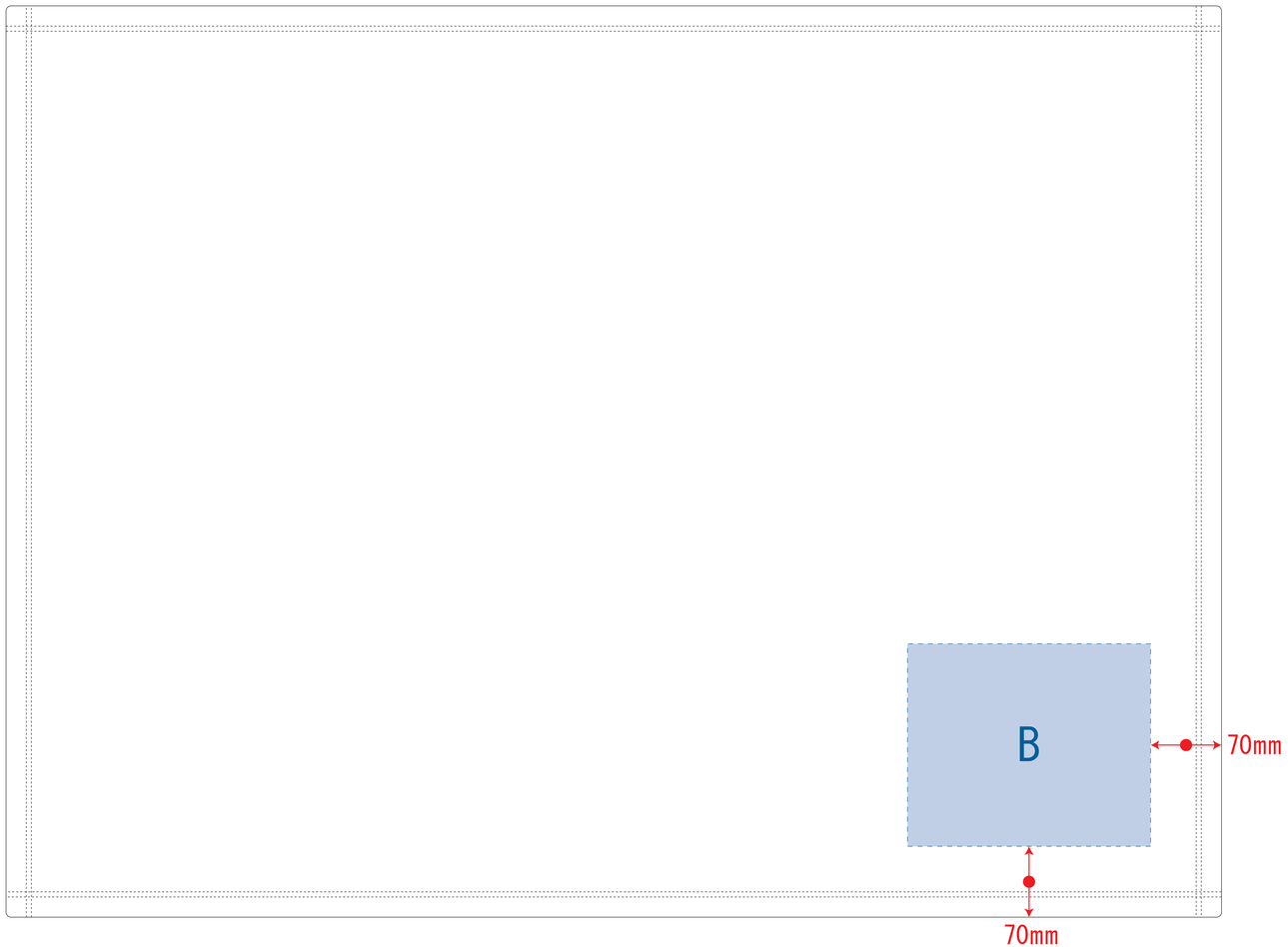

■巾着

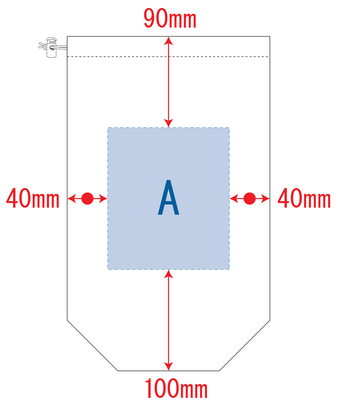

■巾着

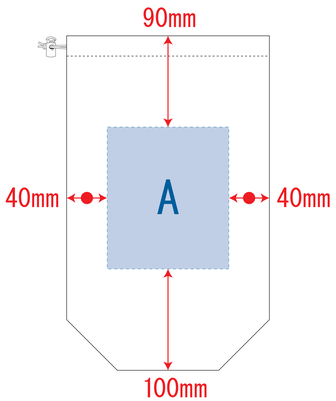

■シルク印刷 最大範囲：A／W120×H140（mm）
B／W240×H200（mm）

■商品サイズ：本体／約W1200×H900（mm）
巾着／約W200×H330×D100（mm）

■オンデマンド転写 最大範囲：A／W120×H140（mm）