ミストハンディファン

●クライアント：
●営業担当：
●制作担当：
●受注番号：

●ロット：
●デザインサイズ：
●刷り色：
●刷り位置：図参照
版下原寸サイズ

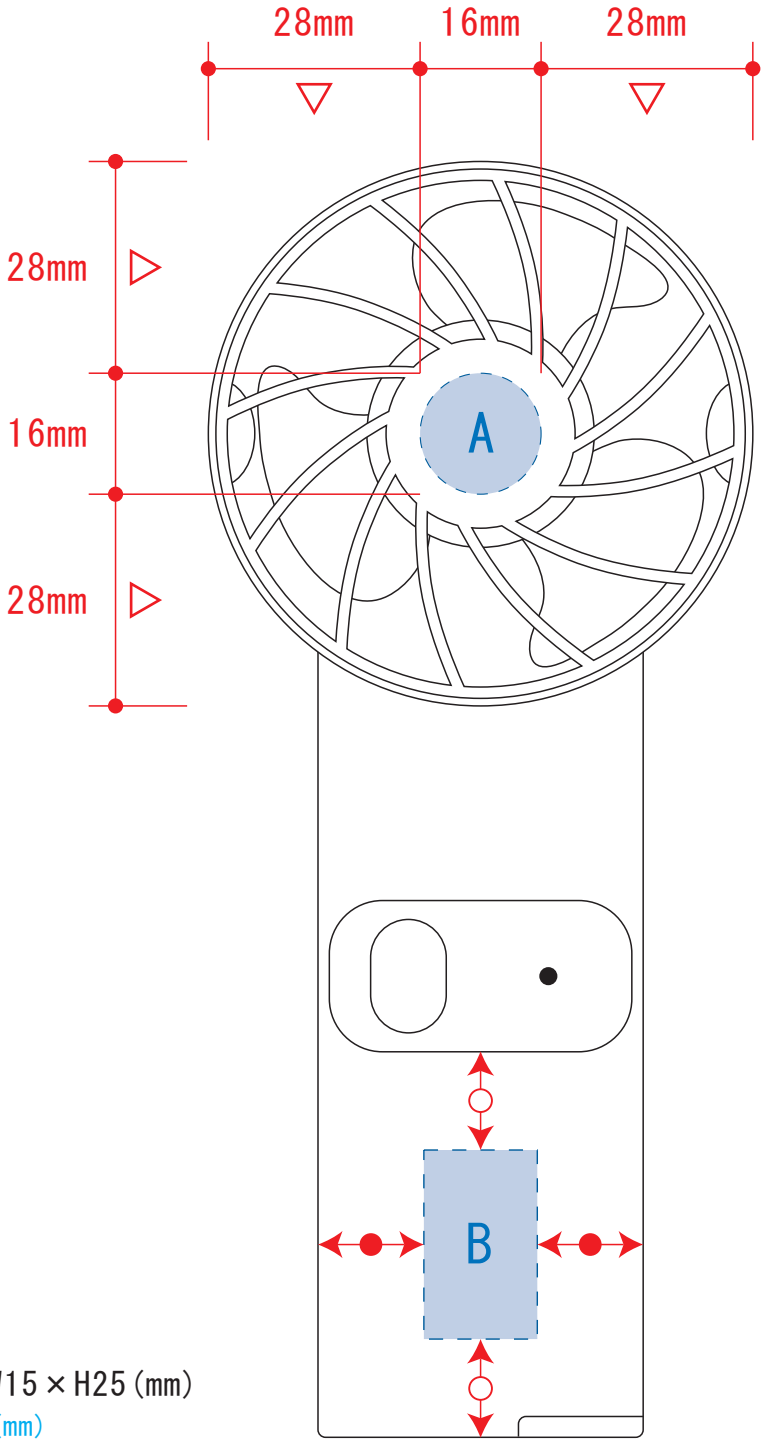

制作上の注意点
●デザインサイズ:レイアウトの状態での寸法をご記入下さい。
●刷り色:　DICのチップでご指定下さい。
※黒･白･金･銀はチップでのご指定はできません。
※刷り色が白の場合、黒でレイアウトし、
指示事項／刷り色の部分に「白」とご記入下さい。
●刷り位置:寸法線はレイアウト位置に合わせて調整して下さい。

●プリントは点線部分、網掛けの刷り範囲以内にお願い致します。
(ベースの材質、又はデザインによりベタ面が多い場合、線が細かい場合等、
調整が必要な場合がございます。)
●細かい文字などは素材の関係上かすれたり、つぶれてしまう場合がございます。
●ベース素材のカラーにより、印刷色の仕上りが若干変わる場合がございます。

※画像データをご使用の際の注意点
●原寸600dpiのモノクロ2階調の画像データをレイアウトして下さい。
●画像データは別途添付して下さい。(pdfデータにリンクしたもの)

デザインスペース：A/φ16(mm)　B/W15×H25(mm)
■シルク印刷　　最大範囲：A/φ16(mm)
■パッド印刷　　最大範囲：A/φ16(mm)　B/W15×H25(mm)